MIRROR

取扱説明書

〈保証書付き〉

Its simple and beautiful design,
bring out the goodness of what is decorated.

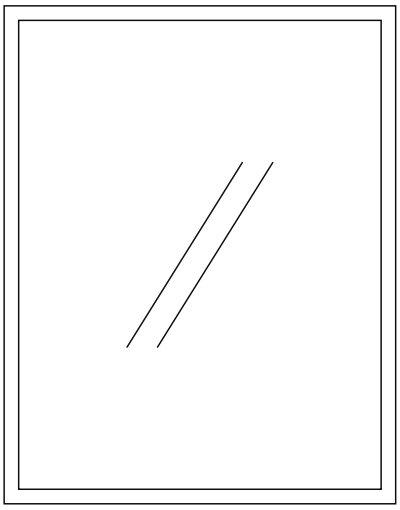

SANO Mirror
VALLE Mirror
PETALO Mirror

DENTO
dento.furniture

この度は、お買い上げいただきまして、まことにありがとうございます。

商品を末永く、安全にお使いいただくために、取扱説明書をよくお読みいただき、正しくご使用ください。

また、天然無垢材ゆえに少し気をつけていただく点もございますが、時間の経過とともにより愛着のわくものになれば幸いです。

組み立ての説明

1

部品の数を確認してください。

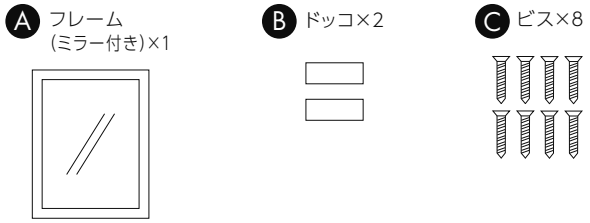

2

ドッコを壁に取り付けます。

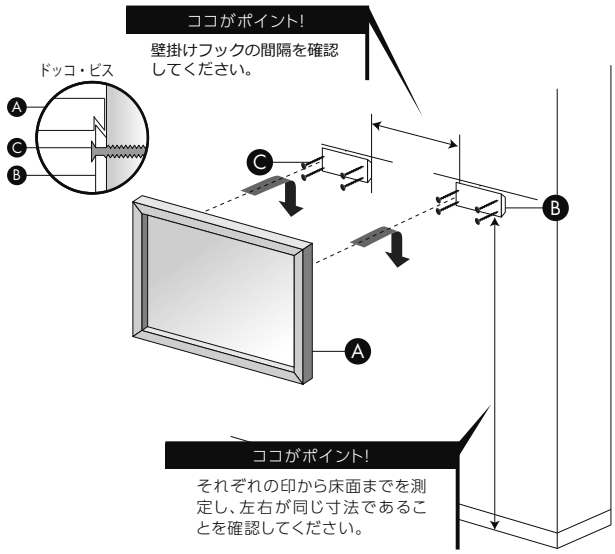

A フレームのサイズを目安に左右のバランスが均等になるよう壁面に印を付けます。

B ドッコを印の箇所にプラスドライバーに C ビスを4箇所取り付けます。同様にもう片方のドッコも取り付けます。

最後にフレーム裏面の内側の溝をビスの頭に引っ掛けて完成です。

*取付前に壁面は下地があることを必ず確認してください。下地に固定できない場合、落下・破損の恐れがあります。

*固定するビスは壁面の状況に応じて別のビスをご準備ください。本製品に同梱しているビスは、木芯用です。下地材が異なる場合はそれに適応したビスにて固定してください。

● 使用時のご注意

・本製品は天然無垢材を使用しておりますので、製品ごとに節・木目・色合い・ツヤなどが異なる場合がございます。そのためインターネット上の紹介ページやパンフレット等でご覧になられた色味などと多少異なることもございます。あらかじめご了承ください。

・直射日光や熱・冷暖房の風が直接あたらないようにしてください。また、弱酸性、弱アルカリ性の液体やアルコール、シンナー等は使用しないでください。変形やゆがみの原因となることがあります。

・水分や色素を含むもの、またビニール製品や樹脂製品などが直接触れたまま長時間経過すると、色移りなど変色する恐れがあります。
本来の使用目的以外での使用は、破損や変形の原因になりますのでおやめください。

・安全のため、破損・変形した製品は使用しないようお願いいたします。また、修理および改造は、製品の強度を弱めますので絶対にしないでください。タバコの火等を製品の上に落とさないでください。火事の原因となります。

・耐荷重を必ず守ってください。また端部に偏った荷重を掛けないでください。

・耐荷重は目安です。取り付ける状態によって本来の強度が得られない場合があります。ぐらつき等の異常がないことを確認の上、ご使用ください。

・手をつくなど本体へ負荷をかける行為はしないでください。

・下から持ち上げるような力を加えないでください。本体が外れて落下する危険性があります。

・貴重品や壊れやすい物を乗せないでください。

・オーディオスピーカーのような振動するものは置かないでください。取付部分の緩みの原因になります。また洗濯機などの振動する機器のそばには取付ないでください。

・幼児やペットの手が届くところへの取付けはしないでください。

・取付けは、平らな垂直の壁に取付けてください。凸凹や傾斜のある壁では正しく取付けることができず、強度低下や本体、収納物の落下等の恐れがあります。

・取付けの際、本体をまっすぐ水平に取り付け、斜めに取付かないよう十分にご注意ください。

・取付け後は、緩みや隙間がないことを確認の上、ご使用ください。

・定期的に取付け状態を点検し、本体及びドッコの固定がゆるくなった場合には、場所を替えて付け直してください。特に地震の後や長期間使用した場合は、緩んでいる可能性がありますので、必ず点検してください。

・同じ箇所にビスを差し込まないでください。十分な強度を保てない恐れがあります。

・壁に取付けたドッコを絶対にねじらないでください。ねじると穴がくずれる原因となります。

・変形、破損したドッコやビス、本体は使用しないでください。

・専用固定ピン、本体を改造しないでください。

・各パーツは、FRAME MIRRORシリーズの商品専用です。本品以外でのご使用はお止めください。

・パーツ保管する際は、幼児やペットの手が届かないところに保管してください。

・取付けが正しくない場合の事故は一切責任を負いかねますので、ご了承ください。

・火気や熱源のそばに設置、保管しないでください。

・本来の用途以外では使用しないでください。

安全に正しくお使いいただくために

● 品質表示

SANO Mirror 42*42
外形寸法 ── 幅420×奥行き42×高さ420(mm)
構造部材 ── 天然木
表面加工 ── オイル仕上げ

SANO Mirror 42*84
外形寸法 ── 幅420×奥行き42×高さ840(mm)
構造部材 ── 天然木
表面加工 ── オイル仕上げ

SANO Mirror 42*126
外形寸法 ── 幅420×奥行き42×高さ1260(mm)
構造部材 ── 天然木
表面加工 ── オイル仕上げ

SANO Mirror 42*168
外形寸法 ── 幅420×奥行き42×高さ1680(mm)
構造部材 ── 天然木
表面加工 ── オイル仕上げ

SANO Mirror 56*56
外形寸法 ── 幅560×奥行き42×高さ560(mm)
構造部材 ── 天然木
表面加工 ── オイル仕上げ

SANO Mirror 70*70
外形寸法 ── 幅700×奥行き42×高さ700(mm)
構造部材 ── 天然木
表面加工 ── オイル仕上げ

VALLE Mirror 42*42
外形寸法 ── 幅420×奥行き40×高さ420(mm)
構造部材 ── 天然木
表面加工 ── オイル仕上げ

VALLE Mirror 42*84
外形寸法 ── 幅420×奥行き40×高さ840(mm)
構造部材 ── 天然木
表面加工 ── オイル仕上げ

VALLE Mirror 42*126
外形寸法 ── 幅420×奥行き40×高さ1260(mm)
構造部材 ── 天然木
表面加工 ── オイル仕上げ

VALLE Mirror 42*168
外形寸法 ── 幅420×奥行き40×高さ1680(mm)
構造部材 ── 天然木
表面加工 ── オイル仕上げ

VALLE Mirror 56*56
外形寸法 ── 幅560×奥行き40×高さ560(mm)
構造部材 ── 天然木
表面加工 ── オイル仕上げ

VALLE Mirror 70*70
外形寸法 ── 幅700×奥行き40×高さ700(mm)
構造部材 ── 天然木
表面加工 ── オイル仕上げ

PETALO Mirror 42*42
外形寸法 ── 幅420×奥行き33×高さ420(mm)
構造部材 ── 天然木
表面加工 ── オイル仕上げ

PETALO Mirror 42*84
外形寸法 ── 幅420×奥行き33×高さ840(mm)
構造部材 ── 天然木
表面加工 ── オイル仕上げ

PETALO Mirror 42*126
外形寸法 ── 幅420×奥行き33×高さ1260(mm)
構造部材 ── 天然木
表面加工 ── オイル仕上げ

PETALO Mirror 42*168
外形寸法 ── 幅420×奥行き33×高さ1680(mm)
構造部材 ── 天然木
表面加工 ── オイル仕上げ

PETALO Mirror 56*56
外形寸法 ── 幅560×奥行き33×高さ560(mm)
構造部材 ── 天然木
表面加工 ── オイル仕上げ

PETALO Mirror 70*70
外形寸法 ── 幅700×奥行き33×高さ700(mm)
構造部材 ── 天然木
表面加工 ── オイル仕上げ

PETALO Mirror Base 35
外形寸法 ── 幅350×奥行き50×高さ20(mm)
構造部材 ── 天然木
表面加工 ── オイル仕上げ

PETALO Mirror Base 49
外形寸法 ── 幅490×奥行き50×高さ20(mm)
構造部材 ── 天然木
表面加工 ── オイル仕上げ

PETALO Base 63
外形寸法 ── 幅630×奥行き50×高さ20(mm)
構造部材 ── 天然木
表面加工 ── オイル仕上げ

● 保守・点検・お手入れ

万が一、虫害を発見した場合は、直ちに殺虫や防虫処理をしてください。放置すると虫害が拡大する恐れがあります。
塗装面のホコリは柔らかい布またはハタキで軽く払ってください。
汚れのひどいときは、薄めた中性洗剤を浸した布で汚れを落とし、その後よく拭きとってください。最後に乾いた布で軽く拭いた後、自然乾燥をさせてください。

● 商品の破棄について

地球環境を守るためにも不法投棄や放置は絶対にしないでください。お住まいの自治体の分別ルールにしたがってご処分をお願いいたします。

● 取扱い上の注意

直射日光、冷暖房機器付近、高温多湿、火気を避けて設置してください。
水平で安定した場所に設置し、万が一に備えて転倒防止の措置を講じてください。

伝統工芸株式会社
広島県府中市上下町階見1503　TEL：0847-62-3377

MADE IN JAPAN

保証書とアフターサービス

■ アフターサービス

保証書は、必ず「販売店名・購入日」が記入されているかご確認のうえ、大切に保管してください。
修理を依頼されるときは、内部・機構などをさわらずに、販売店にご相談ください。
保証期間中の修理は、保証書の規定にしたがって無償修理いたします。製品に保証書をそえて販売店へお申し付けください。
保証期間経過後の修理は、販売店へご相談ください。

品　名		
無料修理 保証期間	お買い上げ日　　年　　月　　日より　2年間（本体のみ 消耗品を除く）	
販売店	販売店名・住所・電話番号	
購入者	ふりがな	ご住所
	お名前　　様	お電話番号 （　　）

■ 無料修理規定

本規定は、下記内容で無料修理をお約束するものです。

1. 組立説明書等の注意書きにしたがった正常な使用状態で保証期間内に故障した場合には、製品と本書をお手元にご用意いただき販売店へご連絡ください。なお、保証期間中の修理など、アフターサービスについてご不明な場合は、販売店へご相談ください。

2. 転居や贈答品などで販売店へ依頼が出来ない場合は、伝統工芸株式会社へご相談ください。

3. 保証期間内でも次のような場合には、有料修理となります。
   a. 誤ったご使用方法、不当な修理、改造による故障および損傷
   b. ご購入後の転倒や落下、輸送等による故障および損傷
   c. 火災、地震、風水害、落雷、その他の天災・地変による故障や損傷
   d. 一般家庭以外（例えば、業務用の長時間使用など）でのご使用による故障や損傷
   e. 本書のご提示がない場合
   f. 本書にお客様名、お買い上げ日、販売店名の記入がない場合
   g. ご使用上の摩耗、キズ、変色、汚れ、破損など

4. 本書は日本国内においてのみ有効です。
   ○ この保証書は本書に明示した期間、条件において無料修理をお約束するものです。
   ○ この保証書によって、お客さまの法律上の権利を制限するものではありません。
   ○ お客さまにご記入いただいた保証書（個人情報）は、修理・サービスに利用させていただく場合がございますので、ご了承ください。

DENTO
伝統工芸株式会社
〒729-3403　広島県府中市上下町階見1503　TEL：0847-62-3377

https://dento.furniture